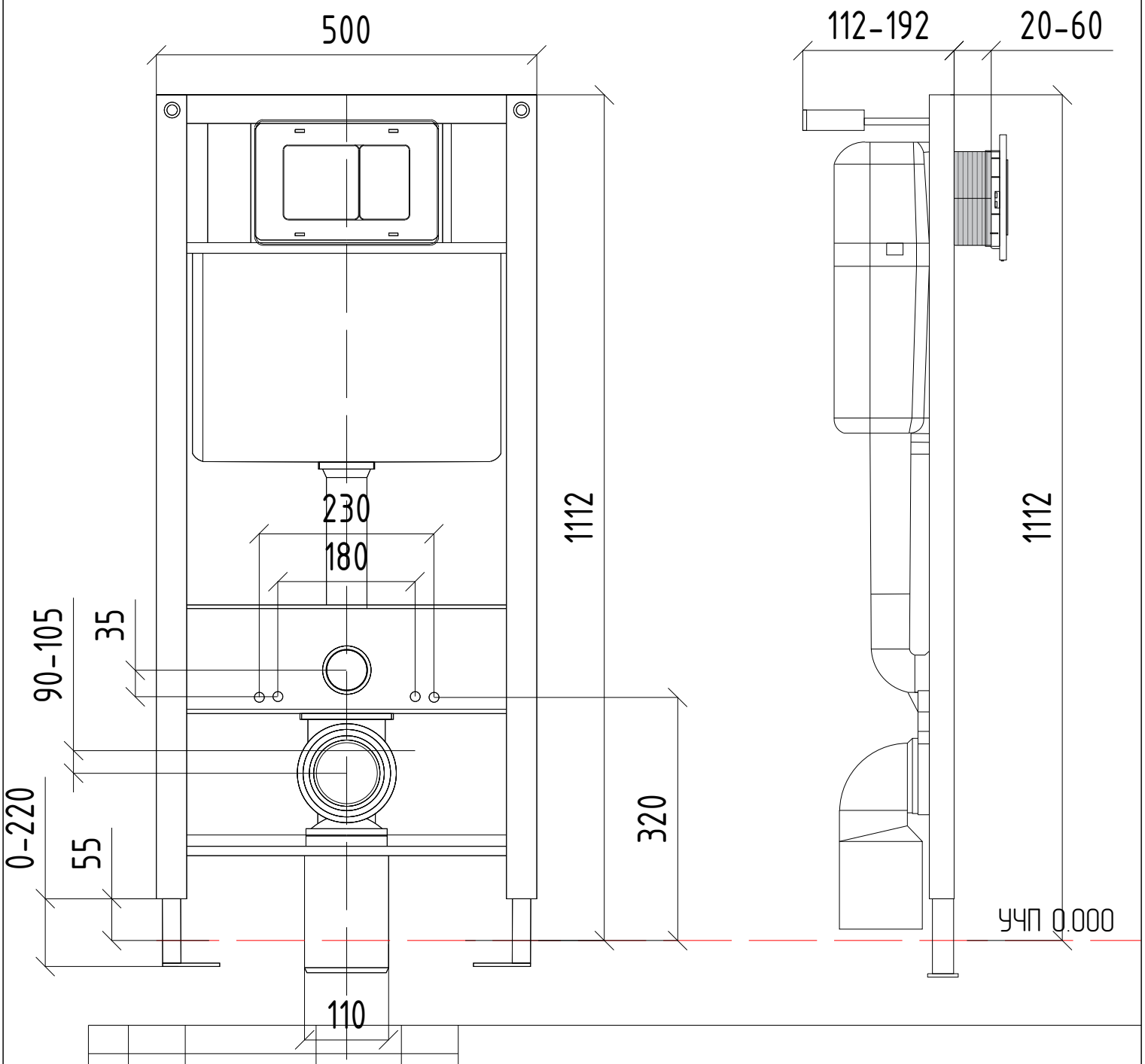

Изм.	Лист	№ докум.	Подп.	Дата
Разраб.				
Пров.				
Т.контр.				
Н.контр.				
Утв.				

Инсталляция SANTEYA FRAME для подвесного унитаза SANTEYA UNITY с кнопкой смыва из нержавеющей стали SANTEYA STEEL

Лит.	Масса	Масштаб
Лист 1	Листов 1	

Производитель Доступная страна
dostupnaya-strana.ru
Почта: zakaz@dstrana.ru Тел. 8 (800) 551-00-80

Формат А4